XIMAI

容器及托盘产品手册

绿色实验室

安全环保产品　全生命周期服务

图示	产品编码	产品名称	规格描述
	XM050351	500mL溶剂瓶	-容积：500mL -螺口：GL45 -材质：高硼硅 -颜色：透明
	XM050352	1000mL溶剂瓶	-容积：1000mL -螺口：GL45 -材质：高硼硅 -颜色：透明
	XM050101	38废液容器4L	-螺纹：GL38 -材质：棕色玻璃 -容积：4L -尺寸：Φ160mm×Φ340mm
	XM050201	40废液容器4L	-螺纹：GL40 -材质：棕色玻璃 -容积：4L -尺寸：Φ160mm×Φ340mm
	XM050301	45废液容器5L	-螺纹：GL45 -材质：HDPE -容积：5L -尺寸：175mm×175mm×245mm
	XM050302	45废液容器10L	-螺纹：GL45 -材质：HDPE -容积：10L -尺寸：245mm×235mm×310mm

图示	产品编码	产品名称	规格描述
	XM050601	55废液容器5L	-螺纹：S55 -材质：HDPE -容积：5L -尺寸：180mm×170mm×255mm
	XM050602	55废液容器10L	-螺纹：S55 -材质：HDPE -容积：10L -尺寸：220mm×190mm×320mm
	XM050701	60废液容器20L-A	-螺纹：S60 -材质：HDPE -容积：20L -尺寸：275mm×260mm×380mm
	XM050702	60废液容器20L-B	-螺纹：S60 -材质：HDPE -容积：20L -尺寸：320mm×290mm×300mm
	XM072311	危险废物标识 10cm×10cm	-不干胶 -尺寸：10cm×10cm
	XM072312	危险废物标识 15cm×15cm	-不干胶 -尺寸：15cm×15cm

图示	产品编码	产品名称	规格描述
	XM072301	100*80溶剂标签	-标签尺寸：100mm×80mm -标签功能：速干、防水、不留胶 -支持定制LOGO及内容
	XM072302	100*120溶剂标签	-标签尺寸：100mm×120mm -标签功能：速干、防水、不留胶 -支持定制LOGO及内容
	XM072310	溶剂标签笔	-规格：粗细两头可书写 -功能：速干 -颜色：黑

图示	产品编码	产品名称	规格描述
	XM060101	38/40防溅液托盘A	-材质：PP -尺寸：200mm×200mm×50mm -1×吸液毡 -适合38/40废液容器4L
	XM060102	45/55防溅液托盘A	-材质：PP -尺寸：250mm×250mm×50mm -1×吸液毡 -适合45/55废液容器5L
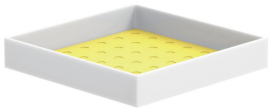	XM060103	45/55防溅液托盘B	-材质：PP -尺寸：300mm×300mm×50mm -1×吸液毡 -适合45/55废液容器10L
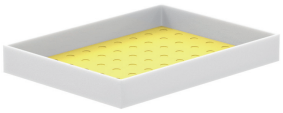	XM060104	60防溅液托盘A	-材质：PP -尺寸：400mm×300mm×50mm -1×吸液毡 -适合60废液容器20L-A
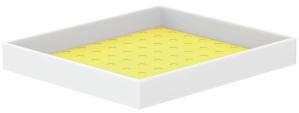	XM060105	60防溅液托盘B	-材质：PP -尺寸：400mm×350mm×50mm -1×吸液毡 -适合60废液容器20L-B
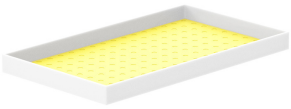	XM060106	60防溅液托盘C	-材质：PP -尺寸：700mm×400mm×50mm -1×吸液毡 -适合放两个60废液容器20L-A 或20L-B

图示	产品编码	产品名称	规格描述
	XM060151	38/40/45/55 防溅液托盘 I	-材质：PP，抗静电 -尺寸：355mm×260mm×130mm -容积：9L -1×吸液毡 -适合38/40废液容器4L，45废液容器5L，55废液容器5L
	XM060152	45/55 防溅液托盘 I	-材质：PP，抗静电 -尺寸：410mm×305mm×150mm -容积：15L -1×吸液毡 -适合45/55废液容器10L
	XM060153	60防溅液托盘 I	-材质：PP，抗静电 -尺寸：480mm×350mm×170mm -容积：23L -1×吸液毡 -适合60废液容器20L-A和20L-B

利用游标卡尺测量瓶口/桶口外螺纹尺寸，确保安全盖适合您的容器。

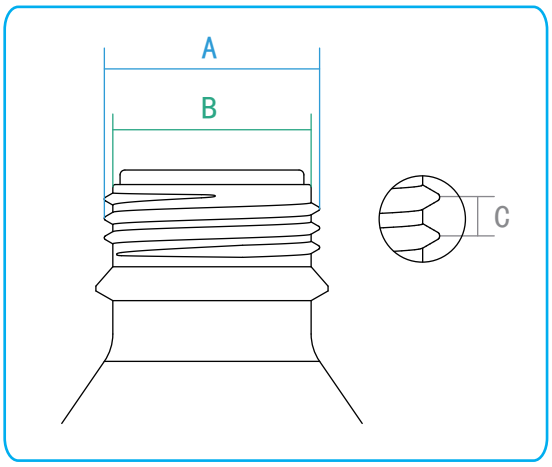

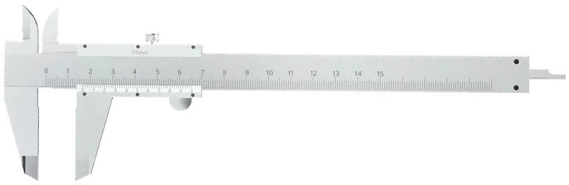

螺纹规格	螺纹大经(mm)	螺纹小经(mm)	螺距(mm)
GL38	Φ37≤A≤Φ38	B≤Φ35	C=4.3
GL40	Φ39≤A≤Φ40	B≤Φ37	C=4
GL45	Φ44≤A≤Φ45	B≤Φ42.3	C=4
S47	Φ45≤A≤Φ47	B≤Φ43	C=4
S52	Φ50≤A≤Φ52	B≤Φ47	C=8
S55	Φ51≤A≤Φ53.5	B≤Φ48	C=5
S60	Φ57≤A≤Φ60	B≤Φ54	C=6
S65	Φ63≤A≤Φ65	B≤Φ60	C=4
S80	Φ78≤A≤Φ80	B≤Φ75	C=6
S83	Φ82≤A≤Φ83	B≤Φ80	C=6
S100	Φ98≤A≤Φ100	B≤Φ97	C=6

支持非标瓶口/桶口废液安全盖定制，欢迎您来电咨询。

名　　称：北京析迈科技有限公司
地　　址：北京市丰台区航丰路1号院2号楼16层1612室
电　　话：13240016984
邮　　箱：contact@pgximai.com
网　　址：www.pgximai.com.cn